ZENair Sereno

Instrukcja obsługi wentylatora
ZENair z odzyskiem energii,
do pojedynczych pomieszczeń

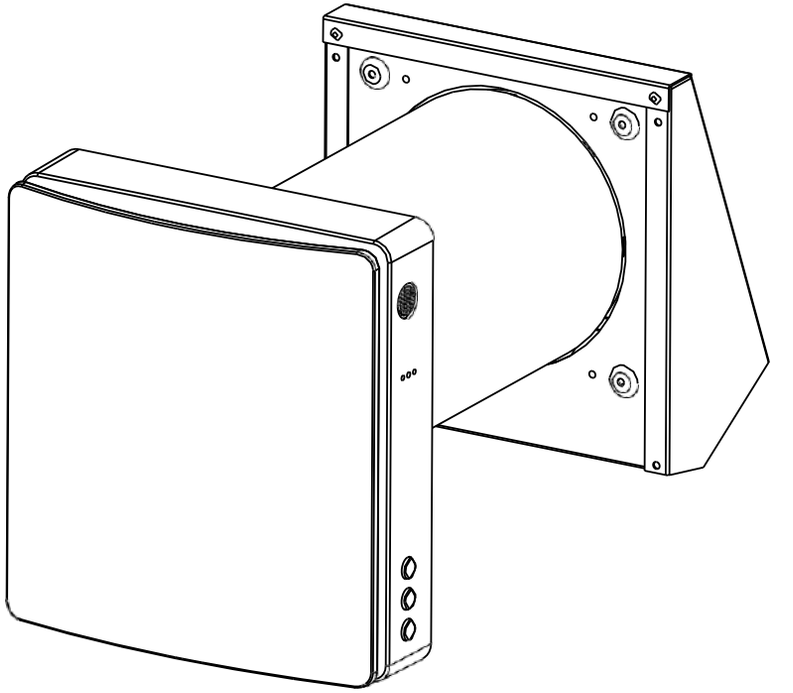

CE

Instrukcja obsługi dla użytkownika i wykwalifikowanego instalatora

Spis treści

WYMOGI BEZPIECZEŃSTWA 3
WPROWADZENIE 5
ZASTOSOWANIE 6
ZAWARTOŚĆ OPAKOWANIA PRODUKTU 6
GŁÓWNE PARAMETRY TECHNICZNE 7
KONSTRUKCJA I DZIAŁANIE 8
RYSUNEK INSTALACYJNY 9
TRYBY DZIAŁANIA 10
MONTAŻ WENTYLATORA 11
OPIS FUNKCJI 14
PILOT ZDALNEGO STEROWANIA 15
FUNKCJA SYNCHRONIZACJI PAROWANIA 16
USTAWIENIA JEDNOSTKI MASTER 17
USTAWIENIA JEDNOSTKI SLAVE 18
RESETOWANIE I ANULOWANIE JEDNOSTEK MASTER I SLAVE 18
FUNKCJE ŁĄCZNOŚCI SIECIOWEJ IOT 19
ETAPY OBSŁUGI ŁĄCZNOŚCI SIECIOWEJ IOT 21
KONSERWACJA 23
ZASADY PRZECHOWYWANIA I TRANSPORTU 24
WYKRYWANIE I USUWANIE USTEREK 25

WYMOGI BEZPIECZEŃSTWA

- Przed rozpoczęciem eksploatacji i instalacją wentylatora z odzyskiem ciepła ZENair Sereno należy uważnie przeczytać instrukcję obsługi.
- Instalacja i eksploatacja wentylatora musi być zgodna z niniejszą instrukcją obsługi, a także z postanowieniami wszystkich obowiązujących lokalnych i krajowych przepisów i norm budowlanych, elektrycznych i technicznych.
- Ostrzeżenia zawarte w niniejszej instrukcji obsługi należy traktować poważnie, ponieważ zawierają one istotne informacje dotyczące bezpieczeństwa.
- Nieprzestrzeganie instrukcji bezpieczeństwa może doprowadzić do obrażeń osób lub uszkodzenia wentylatora.
- Należy uważnie przeczytać instrukcję i zachować ją przez cały okres eksploatacji wentylatora.
- To urządzenie może być używane przez dzieci w wieku od 8 lat i starsze oraz przez osoby o ograniczonych zdolnościach fizycznych, sensorycznych lub umysłowych lub nieposiadające doświadczenia i wiedzy, jeśli znajdują się one pod nadzorem lub zostały poinstruowane o zasadach bezpiecznego użytkowania urządzenia i rozumieją związane z tym zagrożenia.
- Nie należy pozwalać dzieciom bawić się urządzeniem.
- Nie należy pozwalać dzieciom czyścić i konserwować urządzenia bez nadzoru.
- W przypadku uszkodzenia przewodu zasilającego, aby uniknąć zagrożenia przewód musi zostać wymieniony przez producenta lub jego przedstawiciela ds. serwisu lub osobę o podobnych kwalifikacjach.
- Zaleca się zamontowanie wentylatora na wysokości ponad 2,1 m nad podłogą.
- Należy podjąć środki ostrożności, aby zapobiec cofaniu się gazów do pomieszczenia z otwartego przewodu spalinowego urządzeń gazowych lub opalanych innym paliwem.
- Wentylatory wyciągowe mogą niekorzystnie wpływać na bezpieczną pracę urządzeń spalających gaz lub inne paliwa (w tym urządzeń zamontowanych w innych pomieszczeniach) przez cofanie się gazów spalinowych. Gazy te mogą powodować zatrucie tlenkiem węgla. Po zamontowaniu wentylatora wyciągowego, takiego jak wentylator przegrodowy lub wentylator kanałowy, działanie urządzeń z otwartym wylotem spalin powinno zostać sprawdzone przez kompetentną osobę, aby upewnić się, że nie nastąpi cofanie się gazów spalinowych.
- Nie ładować baterii jednorazowych.
- Baterie muszą być włożone z zachowaniem prawidłowej biegunowości.
- Wyjąć zużyte baterie z urządzenia i bezpiecznie je zutylizować.
- Jeśli urządzenie ma być przechowywane i nieużywane przez dłuższy czas, należy wyjąć baterie.
- Nie zwierać zacisków zasilania.
- Używać pilota w prawidłowy sposób, aby zapobiec połknięciu baterii przez dzieci i innym wypadkom.

Instrukcja obsługi dla użytkownika i wykwalifikowanego instalatora

Symbole używane w instrukcji

OSTRZEŻENIE!

NIE NALEŻY!

Środki ostrożności dotyczące instalacji wentylatora

Przed instalacją lub naprawą wentylator musi zostać odłączony od zasilania.

Wentylatora nie wolno eksploatować poza zakresem temperatur określonym w instrukcji obsługi ani w środowisku agresywnym lub wybuchowym.

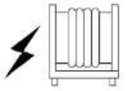

Nie umieszczać żadnych urządzeń grzewczych ani innych urządzeń w pobliżu przewodu zasilającego wentylatora.

Nie używać uszkodzonych urządzeń ani przewodów do podłączania wentylatora do zasilania.

Podczas instalacji wentylatora przestrzegać przepisów bezpieczeństwa dotyczących korzystania z narzędzi elektrycznych.

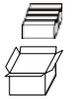

Ostrożnie rozpakować wentylator.

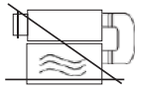

Używać wentylatora wyłącznie zgodnie z przeznaczeniem określonym przez producenta.

Środki ostrożności dotyczące instalacji wentylatora

	Nie dotykać sterownika ani pilota mokrymi rękami. Nie wykonywać konserwacji wentylatora mokrymi rękami.
	Nie pozwalać dzieciom obsługiwać wentylatora.
	Nie czyścić wentylatora wodą. Chronić części elektryczne przed wnikaniem wody.
	Nie blokować kanału powietrznego, gdy wentylator jest włączony.

	Przed konserwacją odłączyć wentylator od zasilania.
	Nie uszkodzić kabla zasilającego podczas eksploatacji wentylatora. Nie umieszczać żadnych przedmiotów na kablu zasilającym.
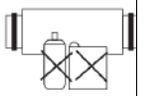	Trzymać produkty wybuchowe i łatwopalne z dala od wentylatora.
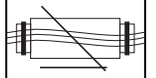	Nie otwierać działającego wentylatora.
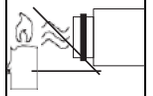	Nie kierować strumienia powietrza z wentylatora na otwarty ogień lub świece.

WPROWADZENIE

Niniejsza instrukcja obsługi zawiera opis techniczny, wskazówki dotyczące obsługi, instalacji i montażu oraz dane techniczne wentylatora z odzyskiem ciepła ZENair Sereno.

ZASTOSOWANIE

- Wentylator służy do wymiany powietrza w mieszkaniach, willach, hotelach, kawiarniach i innych budynkach mieszkalnych i budynkach użyteczności publicznej. Wentylator jest wyposażony w ceramiczny rekuperator energii i wentylator, który dostarcza świeże powietrze i usuwa powietrze z pomieszczenia, zapewniając jednocześnie odzysk energii.
- Wentylator jest przeznaczony do montażu przez ścianę. Teleskopowa konstrukcja wentylatora umożliwia jego montaż w ścianach o grubości od 280 mm do 700 mm.
- Wentylator jest przeznaczony do pracy ciągłej przy stałym podłączeniu do zasilania.
- Przetłaczane powietrze nie może zawierać żadnych mieszanin łatwopalnych lub wybuchowych, oparów chemikaliów, grubego pyłu, cząstek sadzy i oleju, substancji lepkich, materiałów włóknistych, patogenów ani żadnych innych szkodliwych substancji.

CZYNNOŚCI INSTALACYJNE I PODŁĄCZENIOWE MUSZĄ BYĆ WYKONYWANE WYŁĄCZNIE PRZEZ ODPOWIEDNIO WYKWALIFIKOWANY PERSONEL PO ODPOWIEDNIM SZKOLENIU.

DZIECI BEZ OPIEKI NIE MOGĄ MIEĆ DOSTĘPU DO MIEJSC INSTALACJI WENTYLATORA.

ZAWARTOŚĆ OPAKOWANIA PRODUKTU

Wentylator	1 szt.
Torba na akcesoria	1 szt.
Pilot zdalnego sterowania	1 szt.
Instrukcja obsługi	1 szt.
Pudełko do pakowania	1 szt.

GŁÓWNE PARAMETRY TECHNICZNE

- Wentylator jest przeznaczony do stosowania wewnątrz pomieszczeń, w temperaturze otoczenia od 20°C (-4°F) do +50°C (+122°F) i wilgotności względnej poniżej 80%.
- Wentylator jest klasyfikowany jako urządzenie elektryczne klasy II.
- Stopień ochrony IP wynosi IPX4.
- Konstrukcja wentylatora podlega ciągłym udoskonaleniom, dlatego niektóre modele mogą nieznacznie różnić się od modeli opisanych w niniejszej instrukcji.

Wymiary całkowite wentylatora (mm)

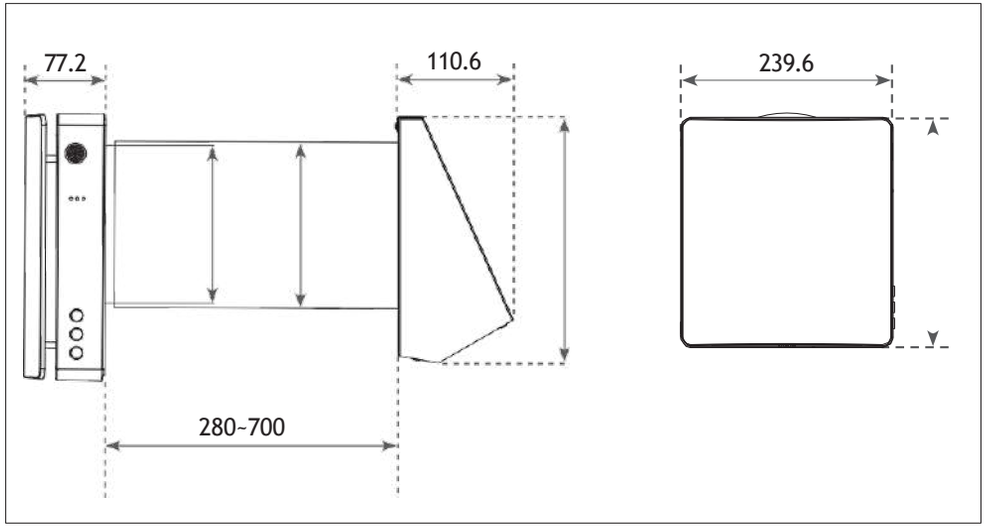

Instrukcja obsługi dla użytkownika i wykwalifikowanego instalatora

Opis	Jednostka	Wartość
Napięcie	V	100-240
Częstotliwość	Hz	50/60
Moc wejściowa	W	6/7/7.8
Prąd	A	0,04/0,05/0.06
obr./min	-	1000/1550/1800
obr./min (max)	-	2200
Przepływ powietrza (L/M/H) w trybie nawiewu/wywiewu (z filtrem F7)*	m^3/h	20/40/50
Przepływ powietrza (L/M/H) w trybie rekuperacji (z filtrem F7)*	m^3/h	10/20/25
Przepływ powietrza w trybie nawiewu/wywiewu (z filtrem F7)*	CFM	11,8/23,5/29.4
Przepływ powietrza w trybie rekuperacji (z filtrem F7)*	CFM	5,9/11,8/15
Maksymalny przepływ powietrza (w trybie wzmocnienia wentylatora)	m^3/h	60
Maksymalny przepływ powietrza (w trybie wzmocnienia wentylatora)	CFM	35
Poziom ciśnienia akustycznego	dB(A)	28,7
Sprawność odzysku ciepła	%	do 97
Stopień ochrony IP	-	IPX4
Średnica kanału powietrznego	mm	158
SEC	-	Klasa A
Sposób montażu	-	Montaż przez ścianę
Ciężar netto	kg	4,2

*Uwaga: Przepływ powietrza w trybie nawiewu/wywiewu bez filtra F7 wynosi około 34/56/70 CMH lub 20/33/41,2 CFM, a powiązane parametry zostaną odpowiednio dostosowane.

KONSTRUKCJA I DZIAŁANIE

- Wentylator składa się z teleskopowego kanału powietrznego o długości regulowanej przez położenie wewnętrznego kanału powietrznego wewnątrz zewnętrznego kanału powietrznego, jednostki wentylacyjnej i okapu wentylacyjnego.
- Filtr F7 + filtr wstępny i ceramiczny wymiennik rekuperatora umieszczone są wewnątrz kanału wewnętrznego. Filtry oczyszczają powietrze nawiewane i zapobiegają przedostawaniu się ciał obcych do rekuperatora i wentylatora.
- Ceramiczny wymiennik rekuperatora odbiera energię z powietrza wywiewanego w celu ogrzania lub schłodzenia powietrza nawiewanego.
- Rekuperator jest wyposażony w linkę umieszczoną wewnątrz, aby ułatwić jego wyciągnięcie z wentylatora. Rekuperator jest zamontowany na materiale izolacyjnym, który spełnia również rolę uszczelniacza.
- Wentylator można zamontować od wewnętrznej strony ściany.

RYSUNEK INSTALACYJNY

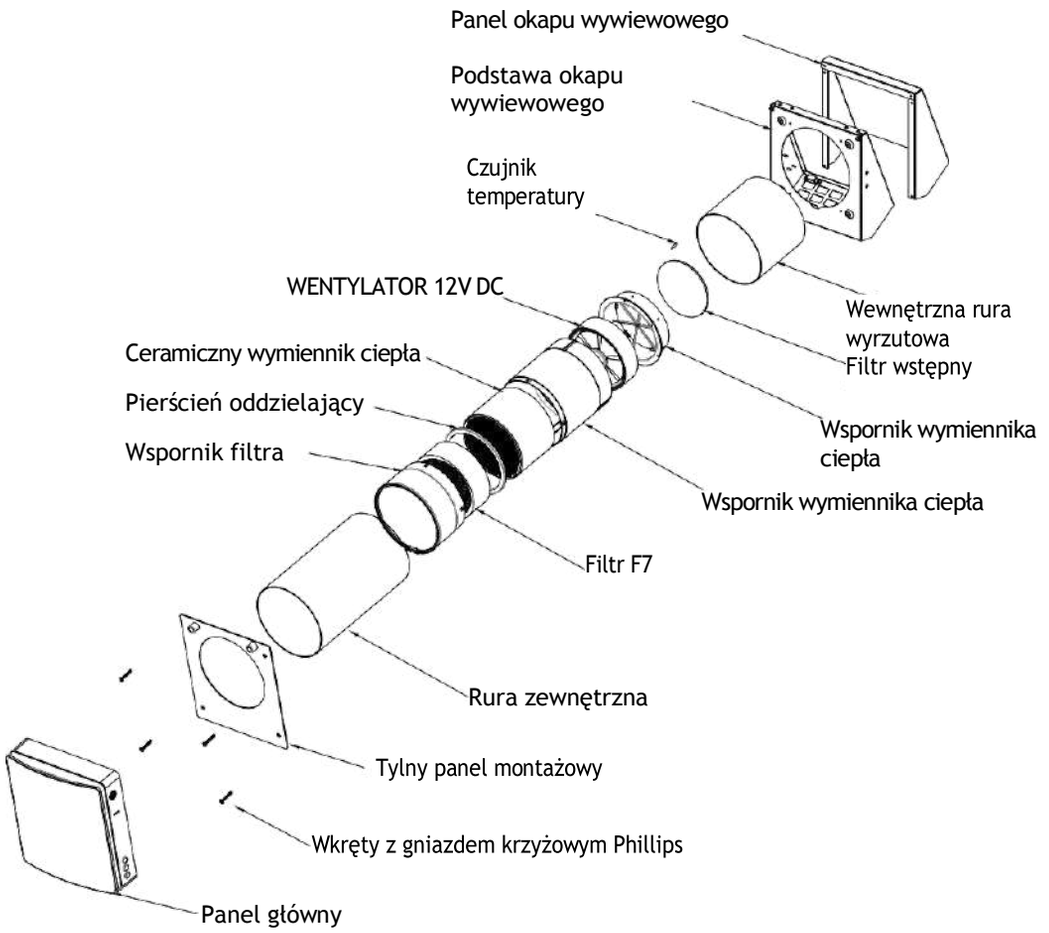

Instrukcja obsługi dla użytkownika i wykwalifikowanego instalatora

TRYBY DZIAŁANIA

Tryb wentylacji. Wentylator pracuje w trybie wywiewu lub nawiewu z ustaloną prędkością. W przypadku synchronicznej pracy dwóch połączonych wentylatorów, jeden pracuje w trybie nawiewu, a drugi w trybie wywiewu.

Tryb rekuperacji. Wentylator pracuje w dwóch cyklach po 75 sekund każdy, aby zapewnić rekuperację ciepła i rekuperację z odzyskiem wilgoci.

Cykl 1 Ciepłe, zanieczyszczone powietrze jest wyciągane z pomieszczenia i przechodzi przez ceramiczny rekuperator, który stopniowo pochłania ciepło i wilgoć. Po 75 sekundach wentylator przełącza się w tryb nawiewu powietrza.

Cykl 2 Świeże i zimne powietrze z zewnątrz przepływa przez rekuperator ciepła i pochłania nagromadzoną wilgoć i ciepło. Po 75 sekundach, gdy rekuperator energii ostygnie, wentylator przełącza się w tryb wywiewu.

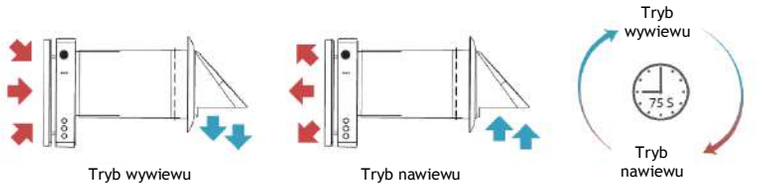

PRZESTROGA!

MONTAŻ I USTAWIENIE

Przeczytać instrukcję obsługi przed montażem wentylatora

Aby zapobiec osadzaniu i gromadzeniu się kurzu w pomieszczeniu, wentylatora nie wolno montować w miejscach, w których przewód powietrza może być blokowany przez żaluzje, zasłony, firanki itp. Zasłony mogą utrudniać normalny przepływ powietrza w pomieszczeniu, co wpływa negatywnie na sprawność pracy wentylatora.

MONTAŻ WENTYLATORA

Etap 1: Wywiercić w ścianie okrągły otwór o średnicy 160~170 mm. Średnica otworu wynosi 160~170 mm.

Etap 2: Włożyć rurę PVC do otworu w ścianie. Dopasować rurę do otworu w ścianie, a następnie wypełnić pianką poliuretanową szczelinę między rurą PVC a ścianą zarówno wewnątrz, jak i na zewnątrz budynku.

Uwaga:

1. Kanał jest podzielony na dwa kanały zewnętrzne dostosowane do grubości ściany 70 cm i można go regulować w zależności od grubości ściany.
2. Jeśli grubość ściany jest mniejsza niż 373 mm, kanał można dowolnie przyciąć w zależności od grubości ściany.

Etap 3: Wyjąć metalowy okap zewnętrzny, wyrównać spód metalowego okapu zewnętrznego z okrągłym otworem na zewnątrz, zaznaczyć cztery otwory na wkręty na metalowym okapie zewnętrznym.

Etap 4: Przymocować spód metalowego okapu zewnętrznego za pomocą kołków rozporowych i wkrętów.

Etap 5: Wypełnić pianką poliuretanową szczelinę między dolną osłoną metalowego okapu a rurą PVC. (W przypadku wersji podgrzewanej elektrycznie wymagane jest doprowadzenie wtyczki zasilania do pomieszczenia przez otwór w ścianie)

Etap 6: Założyć górną pokrywę metalowego okapu na dolną pokrywę metalowego okapu i wyrównać je.

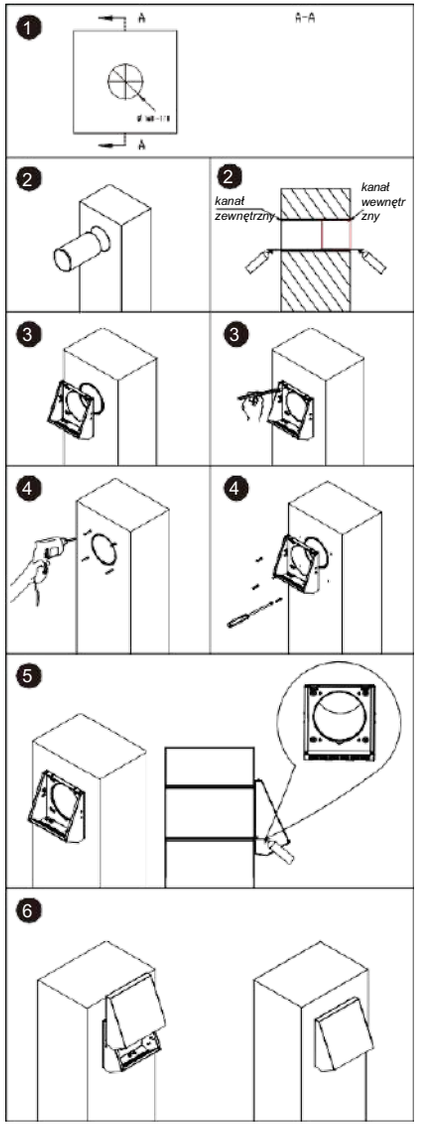

Instrukcja obsługi dla użytkownika i wykwalifikowanego instalatora

Etap 7. Następnie zamontować płytę montażową tylnej osłony, wyrównać okrągły otwór tylnej osłony płyty montażowej z okrągłym otworem w ścianie i zmierzyć wypoziomowanie płyty montażowej za pomocą poziomnicy, aby upewnić się, że płyta jest zamontowana poziomo, a następnie zaznaczyć otwory, zamontować kołki rozporowe, wyrównać płytę montażową z otworem i przymocować ją wkrętami.

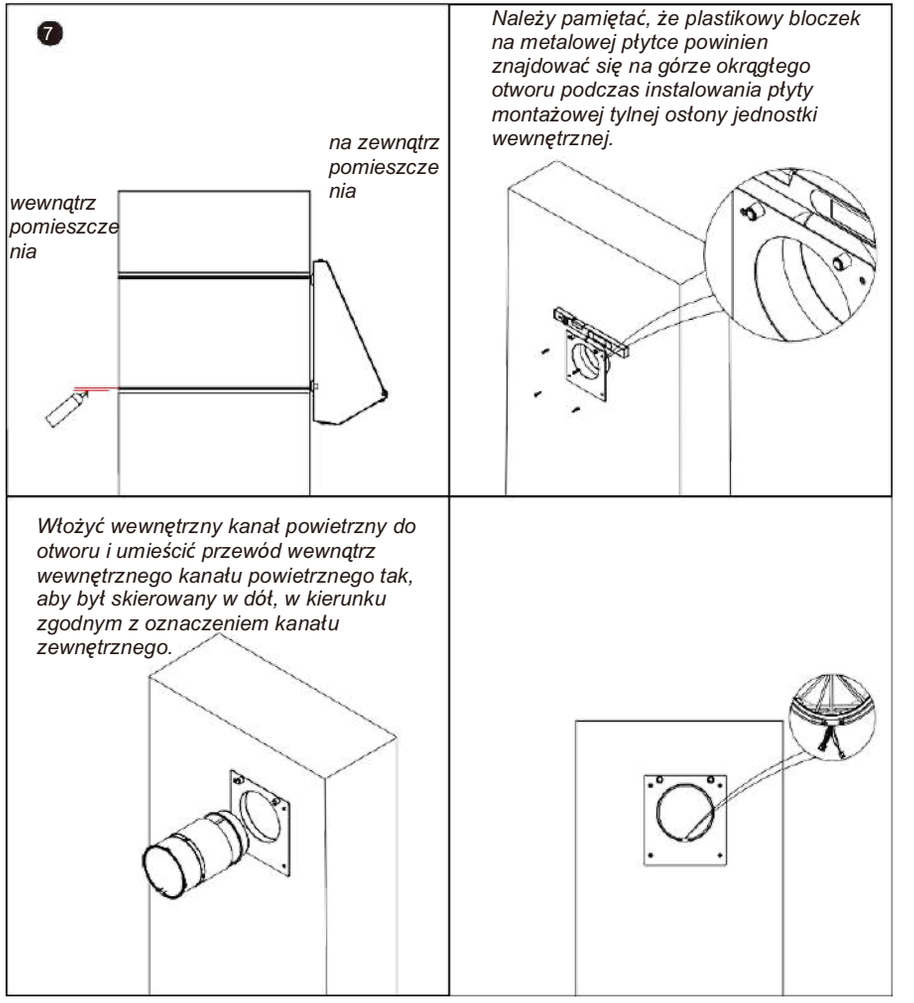

Etap 8. Zamontować jednostkę główną na powierzchni ściany wewnątrz pomieszczenia i podłączyć przewody poprowadzone z tyłu jednostki głównej do przewodów wentylatora i czujnika temperatury wystających z wewnętrznego kanału w ścianie. Uporządkować przewody, wyrównać jednostkę główną z plastikowymi bloczkami wystającymi z płyty montażowej tylnej osłony i zamontować jednostkę. (Z tyłu jednostki głównej znajdują się odpowiednie wklęsłe otwory.) Wystarczy założyć jednostkę główną na płytę montażową, nie są wymagane żadne inne czynności. Z tyłu jednostki głównej zamocowany jest silny magnes, który automatycznie przyciągnie jednostkę do płyty montażowej na ścianie (Po montażu należy sprawdzić, czy między jednostką główną a płytą montażową jest duża szczelina. Jeśli tak, oznacza to, że przewody w jednostce głównej nie są uporządkowane. Należy wtedy zdemontować jednostkę główną, uporządkować przewody i zamontować jednostkę ponownie)

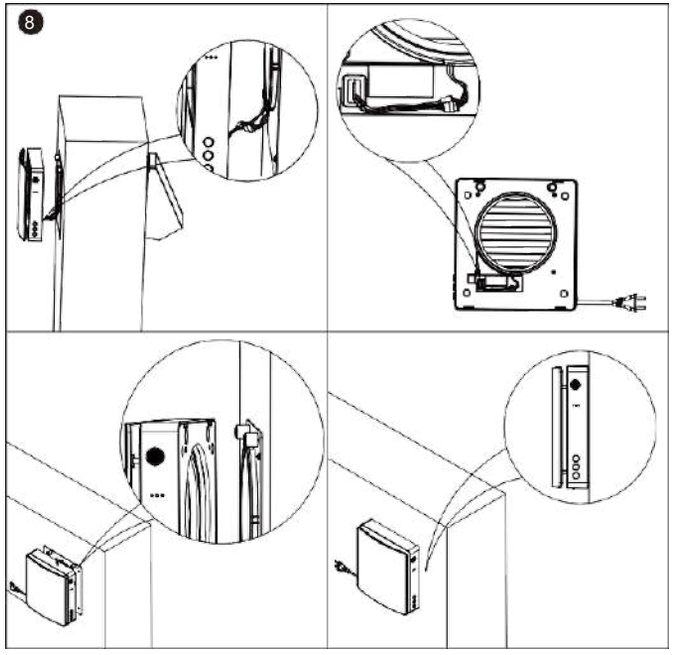

PODŁĄCZENIE DO ZASILANIA

ODŁĄCZYĆ WENTYLATOR OD ZASILANIA PRZED WYKONANIEM JAKICHKOLWIEK CZYNNOŚCI DOTYCZĄCYCH INSTALACJI ELEKTRYCZNEJ.

WENTYLATOR JEST PRZEZNACZONY DO PODŁĄCZENIA DO JEDNOFAZOWEGO ZASILANIA AC100-240 V/50-60 HZ. PODŁĄCZYĆ WENTYLATOR BEZPOŚREDNIO DO GNIAZDKA.

Instrukcja obsługi dla użytkownika i wykwalifikowanego instalatora

OPIS DZIAŁANIA

Opis jednostki głównej (Master)

Przód jednostki Master

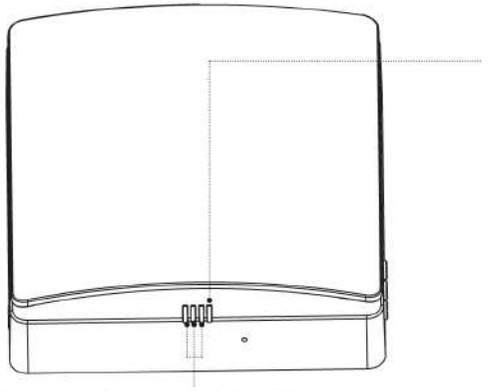

Kontrolki funkcji (RGB-LED)

1. Kontrolki funkcji wskazują prędkość wentylatora, łącznie 3 prędkości.
2. Kontrolki świecą na zielono, gdy odbywa się nawiew powietrza.
3. Kontrolki świecą na czerwono, gdy odbywa się wywiew powietrza.
4. Kontrolki świecą na niebiesko w trybie rekuperacji, który przełącza się po 75 sekundach cyklicznej pracy między nawiewem a wywiewem powietrza.

Kontrolka statusu urządzenia (RGB-LED)

Status WŁ.

1. Kontrolka świeci na niebiesko: Tryb parowania jest aktywny i wykonywana jest funkcja komunikacji między jednostkami Master i Slave.
2. Kontrolka świeci na zielono: Funkcja IoT jest włączona, połączenie z siecią Wi-Fi zostało pomyślnie nawiązane i można sterować urządzeniem z telefonu.
3. Kontrolka świeci na czerwono: Alarm czyszczenia filtra przypominający o konieczności oczyszczenia lub wymiany filtra w kanale wewnętrznym.
4. Kontrolka świeci na fioletowo: Wskazuje, że urządzenie pełni rolę jednostki Master w trybie online Master-Slave, a funkcja jednostki Master w łączności sieciowej jest włączona. Jednostką można sterować za pomocą telefonu.
5. Kontrolka miga powoli na zielono: Funkcja automatycznej wentylacji jest włączona i działa.
6. Kontrolka miga powoli na niebiesko: Funkcja chłodzenia swobodnego jest włączona i działa.
7. Kontrolka miga trzy razy na czerwono: Sygnalizuje, że czyszczenie filtra zostało zakończone, a czas czyszczenia został zresetowany.

Status WYŁ. (koordynacja z przyciskami)

1. Kontrolka miga powoli na niebiesko: Sygnalizuje, że rola urządzenia jest ustawiona jako Master w trybie parowania.
2. Kontrolka miga powoli na zielono: Sygnalizuje, że rola urządzenia jest ustawiona jako Slave w trybie parowania.
3. Kontrolka miga powoli na czerwono: Sygnalizuje, żeurządzenie jest w trybie połączenia Wi-Fi.

Bok jednostki Master

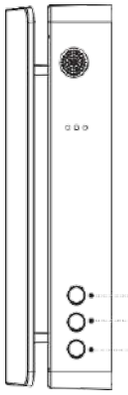

Przycisk TRYB

Urządzenie włączone: można przełączać tryby pracy urządzenia (tryb nawiewu, tryb wywiewu, tryb rekuperacji).

Przycisk PRĘDKOŚĆ WENTYLATORA

Urządzenie włączone: można przełączać prędkości wentylatora, łącznie 3 prędkości.

Przycisk WŁ./WYŁ.

Włączanie/wyłączanie urządzenia.

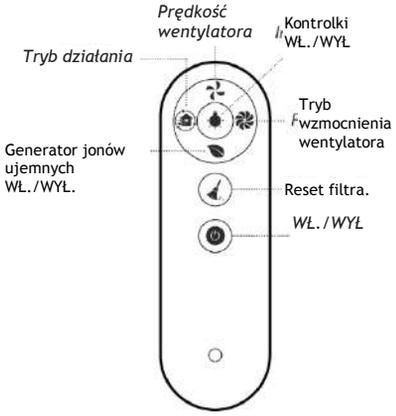

Pilot zdalnego sterowania

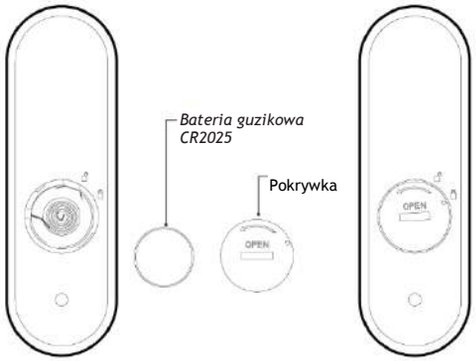

Przed użyciem pilota należy włożyć baterię guzikową (przygotowaną przez użytkownika)

Pilot zdalnego sterowania

1. **Prędkość wentylatora:** przełączanie prędkości wentylatora, łącznie 3 prędkości.
2. **Tryb działania:** przełączanie trybów pracy urządzenia (tryb nawiewu, tryb wywiewu, tryb rekuperacji).
3. **Generator jonów ujemnych WŁ./WYŁ.:** Przełącznik zasilania generatora jonów ujemnych (gdy funkcja generatora jonów ujemnych jest włączona, generator produkuje jony ujemne po włączeniu zasilania urządzenia; generator jonów ujemnych należy zakupić osobno i naładować)
4. **Kontrolki:** Włączanie i wyłączanie kontrolek.
5. **Tryb wzmocnienia wentylatora:** Po ustawieniu wentylatora w trybie wzmocnienia wentylator pracuje z maksymalną mocą jeśli nie ma innego ustawienia. Urządzenie pracuje w tym trybie przez 30 minut, po czym tryb zostaje automatycznie wyłączony.
6. **Reset filtra:** Po wymianie filtra wewnętrznego kanału powietrznego nacisnąć i przytrzymać przycisk przez 5 sekund, kontrolka urządzenia zamiga trzy razy na czerwono, a czas czyszczenia filtra zostanie zresetowany. (Domyślny czas resetowania to 720 godzin)
7. **WŁ./WYŁ.:** Włączanie/wyłączanie urządzenia.

Ten pilot zdalnego sterowania wykorzystuje sygnały podczerwieni.

1. Przed użyciem pilota należy włożyć baterię do pilota i mocno przykręcić pokrywkę baterii.
2. Po włożeniu baterii należy przekręcić pokrywkę baterii zgodnie z ruchem wskazówek zegara, w pokazany sposób, aż trójkątna strzałka na pokrywce wskaże symbol zamkniętej kłódki, co oznacza, że pokrywka jest zablokowana (nie dokręcać pokrywki gołymi rękami, aby uniknąć obrażeń rąk).
3. Aby wyjąć baterię należy przekręcić pokrywkę baterii przeciwnie do ruchu wskazówek zegara, jak pokazano na rysunku, aż trójkątna strzałka na pokrywce wskaże symbol otwartej kłódki, co oznacza, że pokrywka jest odblokowana, a następnie można wyjąć baterię.
4. Przechowywać pilota w prawidłowy sposób, aby zapobiec połknięciu baterii przez dzieci i innym wypadkom.

Instrukcja obsługi dla użytkownika i wykwalifikowanego instalatora

FUNKCJA SYNCHRONIZACJI PAROWANIA

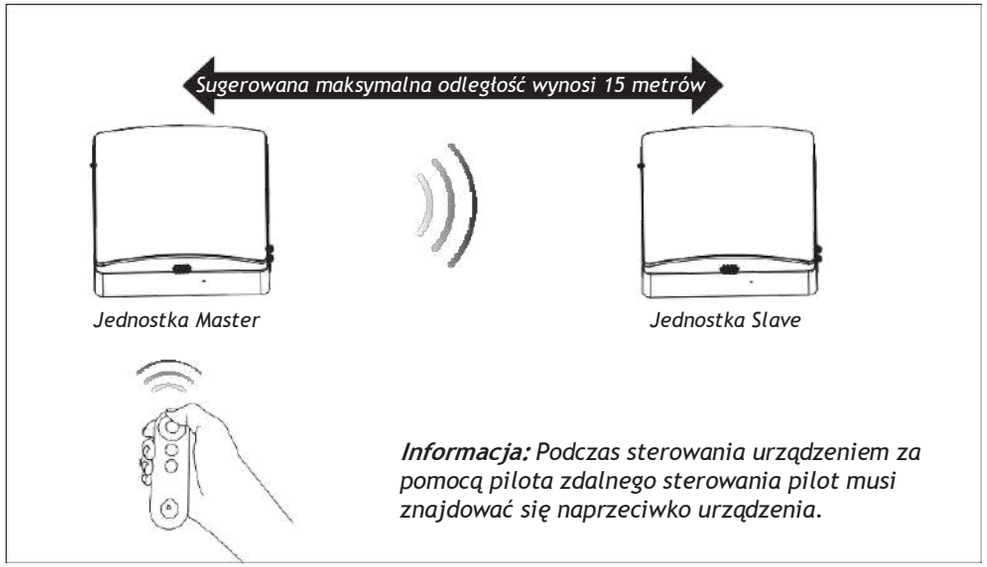

1. Bez ustawienia roli Master/Slave jeden pilot może sterować jednym lub większą liczbą urządzeń.
2. Po ustawieniu roli Master/Slave, pilot zdalnego sterowania może sterować tylko jednostką Master, która wyśle sygnał synchronizacji do jednostki Slave (jednostka Slave nie odbiera sygnału pilota zdalnego sterowania), dzięki czemu tryb Slave zostanie zsynchronizowany z jednostką Master. (Jednostka Master może sterować tylko jedną jednostką Slave).
3. W trybie rekuperacji kierunek działania wentylatora jednostki Slave jest przeciwny do kierunku działania wentylatora jednostki Master, a kierunek działania wentylatora jednostki Slave w innych trybach jest taki sam jak wentylatora jednostki Master.

- *Maksymalna liniowa odległość przesyłu niezakłóconego sygnału komunikacyjnego między jednostką Master a jednostką Slave wynosi 15 m.*
- *Sygnał z jednostek Master i Slave można przesyłać bez problemu przez ceglaną ścianę o grubości 180 mm.*

USTAWIENIA JEDNOSTEK MASTER-SLAVE

Ustawienia jednostki Master

Podłączyć urządzenie do zasilania. Gdy wentylator jest WYŁĄCZONY, nacisnąć i przytrzymać przycisk prędkości wentylatora przez 5 sekund, jak pokazano na rysunku - kontrolka statusu zacznie migać powoli na niebiesko. W tym momencie urządzenie przechodzi w tryb połączenia Master-Slave, jest ustawione na rolę jednostki Master.

Kontrolka po prawej stronie miga powoli na niebiesko

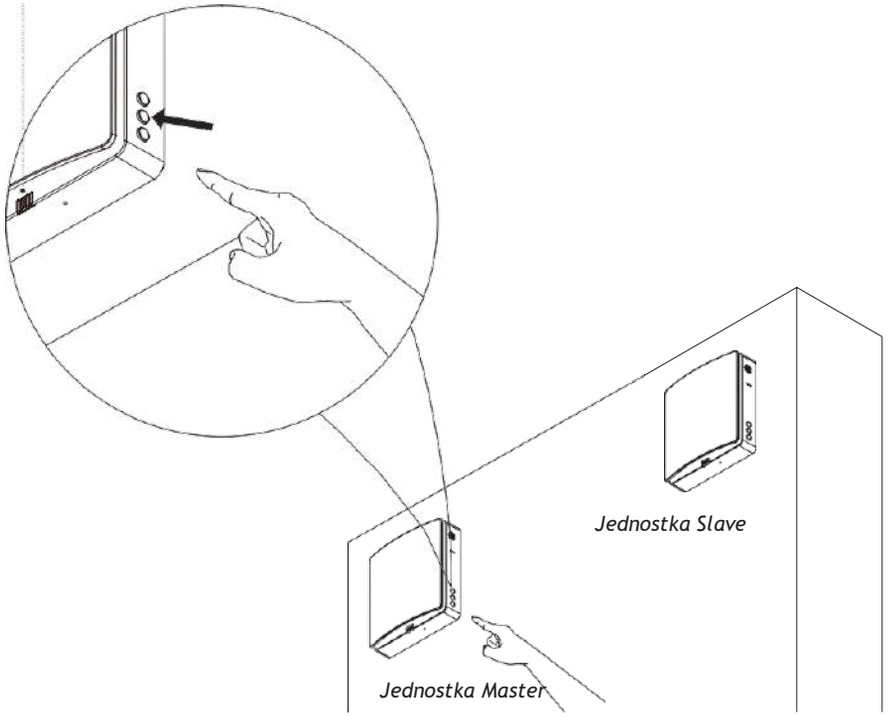

Instrukcja obsługi dla użytkownika i wykwalifikowanego instalatora

Ustawienia jednostki Slave

1. Podłączyć urządzenie do zasilania. Gdy wentylator jest WYŁĄCZONY, nacisnąć i przytrzymać przycisk trybu działania przez 5 sekund, jak pokazano na rysunku - kontrolka statusu zacznie migać powoli na zielono. W tym momencie urządzenie przechodzi w tryb połączenia Master-Slave, jest ustawione na rolę jednostki Slave.
2. Tryb parowania jednostek Master i Slave powinien być wykonywany jednocześnie przez ograniczony czas (w ciągu 1 minuty). Urządzenia powinny znajdować się jak najbliżej siebie - zostaną połączone automatycznie.
3. Kontrolka statusu sparowanych urządzeń zmieni kolor na niebieski, aby zasygnalizować, że parowanie jednostek Master i Slave zakończyło się powodzeniem.
4. Jeśli parowanie jednostek Master i Slave się nie powiedzie, kontrolki statusu na urządzeniach będą migać przez jedną minutę, a następnie automatycznie zgasną.

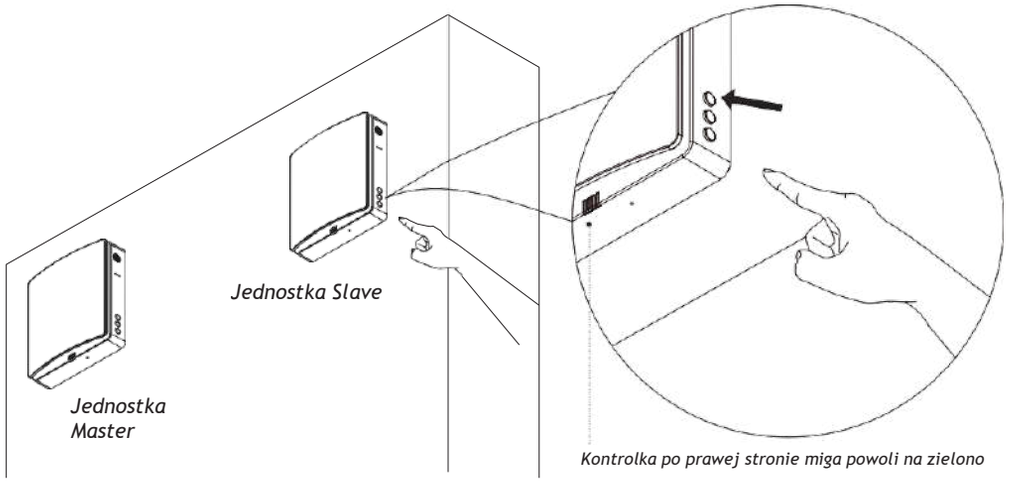

RESETOWANIE I ANULOWANIE JEDNOSTEK MASTER I SLAVE

Podłączyć urządzenie do zasilania. Gdy wentylator jest WYŁĄCZONY, nacisnąć i przytrzymać przycisk prędkości wentylatora podłączonego urządzenia przez 5 sekund - kontrolka statusu urządzenia zacznie migać powoli na niebiesko. W tym momencie podłączone urządzenie przechodzi w tryb połączenia Master-Slave, dla urządzenia zdefiniowana jest rola jednostki Master. Należy to wykonać w tym samym czasie przez ograniczony czas (w ciągu 1 minuty) i poczekać, aż kontrolka statusu wyłączy się automatycznie, wtedy urządzenie nie jest połączone z urządzeniem podrzędnym (Slave) i parowanie Master-Slave zostaje automatycznie przerwane. Na tym etapie urządzenie jest resetowane i przywracane są jego ustawienia fabryczne, bez żadnej przypisanej roli.

FUNKCJE ŁĄCZNOŚCI SIECIOWEJ IOT

Wersja z czujnikiem CO_2

Ikonka parowania. Ta ikonka jest wyświetlana, gdy urządzenia są parowane - jednostka Slave jest w trybie offline i nie można jej obsługiwać.

Nazwa wentylatora z odzyskiem energii (ERV). Aplikacja może łączyć wiele urządzeń. Każde urządzenie będzie miało inną nazwę, a użytkownik może swobodnie zmieniać nazwę urządzenia.

Temperatura na zewnątrz. Pokazuje temperaturę na zewnątrz, gdy urządzenie jest włączone i działa w trybie nawiewu lub rekuperacji. W trybie wywiewu temperatura na zewnątrz nie jest mierzona i pokazywana.

Alarm dotyczący filtra. Przypomina użytkownikowi o konieczności wyczyszczenia lub wymiany filtrów. Ikonka znika po zresetowaniu.

Ustawienie temperatury chłodzenia swobodnego. Gdy temperatura powietrza zewnętrznego zapewnia komfort chłodzenia, urządzenie będzie pracować w trybie nawiewu, aby wprowadzić świeże powietrze do pomieszczenia bez odzysku ciepła - jest to funkcja chłodzenia swobodnego. Użytkownicy mogą ustawić temperaturę na zewnątrz, aby włączyć tę funkcję. Zakres ustawień wynosi od 10°C do 29°C.

Ustawienie stężenia CO_2. W przypadku, gdy podłączony jest czujnik CO_2, a stężenie CO_2 w pomieszczeniu przekroczy ustawioną wartość podczas pracy urządzenia w trybie rekuperacji, urządzenie przejdzie w tryb nawiewu, aby wprowadzić świeże powietrze w celu zmniejszenia stężenia CO_2, aż stężenie CO_2 będzie niższe od ustawionej wartości. Następnie urządzenie powraca do poprzedniego trybu. Można je ustawić w zakresie od 400 do 2000 ppm.

Stężenie CO2 w pomieszczeniu w czasie rzeczywistym.

Pozostały czas po zaplanowanym wyłączeniu.

12-godzinny licznik czasu.

WŁ./WYŁ. zasilania.

Funkcja wzmocnienia wentylatora. Wentylator będzie nawiewał/wywiewał powietrze z najwyższą prędkością.

Tryb działania (tryb nawiewu, tryb wywiewu, tryb rekuperacji).

Prędkość wentylatora, łącznie 3 prędkości.

Kontrolki WŁ./WYŁ.

Funkcja regulacji stężenia CO2 WŁ./WYŁ.

Funkcja chłodzenia swobodnego WŁ./WYŁ.

Funkcja generatora jonów ujemnych WŁ./WYŁ.

Instrukcja obsługi dla użytkownika i wykwalifikowanego instalatora

Wersja z regulacją wilgotności （Opcja）

**Ustawienie wilgotności: W trybie rekuperacji, gdy poziom wilgotności w pomieszczeniu przekroczy ustawioną wartość, urządzenie zostanie przełączone w tryb wywiewu, aby usunąć powietrze z pomieszczenia w celu zmniejszenia wilgotności w pomieszczeniu. Urządzenie powraca do poprzedniego trybu pracy, gdy wilgotność w pomieszczeniu <ustawiona wilgotność-5%, zakres ustawień wilgotności: 40-95%.*

* Funkcja regulacji wilgotności WŁ./WYŁ.

** Wilgotność względna (RH) w pomieszczeniu w czasie rzeczywistym.*

INSTRUKCJA POBIERANIA APLIKACJI

Zeskanować kod QR po prawej stronie, aby pobrać aplikację, lub wyszukać „Smart Vent” w Apple Store i Google Play Store, aby zainstalować aplikację, a następnie użyć Wi-Fi w urządzeniu, aby sterować urządzeniem za pomocą aplikacji mobilnej.

Aby używać inteligentnej funkcji sterowania głosowego należy zeskanować ten kod QR, aby pobrać aplikację lub wyszukać „smart life” w Apple Store i Google Play Store, aby pobrać i zainstalować aplikację wykorzystując połączenie Wi-Fi urządzenia. Aplikacja mobilna jest dostępna do sterowania urządzeniem i obsługi funkcji sterowania inteligentnym głośnikiem Google i Alexa.

ETAPY OBSŁUGI ŁĄCZNOŚCI SIECIOWEJ IOT

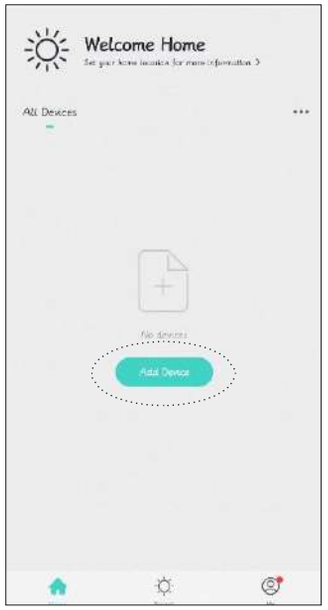

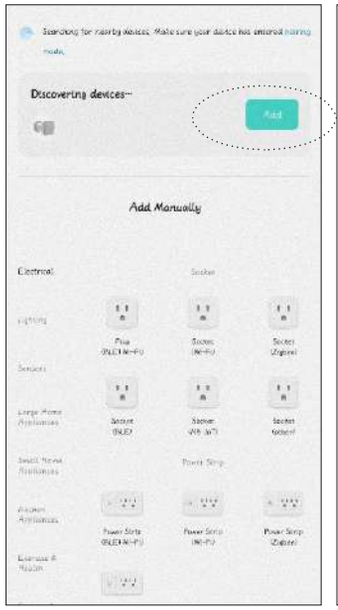

1. Przed włączeniem funkcji łączności sieciowej Lot należy podłączyć telefon komórkowy do domowego routera Wi-Fi, włączyć funkcję Bluetooth w telefonie komórkowym i upewnić się, że urządzenie i telefon komórkowy znajdują się w zasięgu sygnału Wi-Fi (upewnić się, że router Wi-Fi jest włączony dla sieci 2.4G).
2. Gdy urządzenie jest podłączone do zasilania i jest WYŁĄCZONE, nacisnąć i przytrzymać przycisk WŁ./WYŁ. dowolnego urządzenia przez 5 sekund, kontrolka statusu urządzenia zacznie migać powoli na czerwono, a następnie urządzenie przejdzie w stan dystrybucji Wi-Fi, a telefon komórkowy będzie dostępny do obsługi i połączenia.

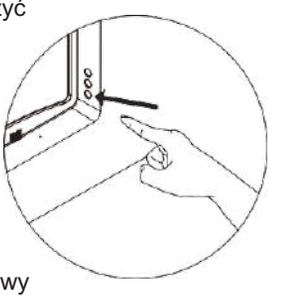

3. Otworzyć pobraną aplikację Smart Vent, wejść na stronę operacji, kliknąć pole Dodaj urządzenie i wyszukać urządzenia.
4. W tym momencie aplikacja odbiera sygnał z urządzenia, następnie należy kliknąć, aby dodać urządzenie do połączenia sieciowego.

Instrukcja obsługi dla użytkownika i wykwalifikowanego instalatora

RESETOWANIE I ANULOWANIE FUNKCJI POŁĄCZEŃ Wi-Fi

5. Kliknąć Dodaj urządzenie, aby znaleźć sygnał Wi-Fi domowego routera i upewnić się, że nazwa Wi-Fi w aplikacji jest taka sama jak nazwa połączenia Wi-Fi z telefonem, a następnie zalogować się za pomocą hasła Wi-Fi.
6. Po pomyślnym połączeniu Wi-Fi urządzenie zostanie połączone z siecią, a po zakończeniu połączenia można przejść na stronę operacji, aby je uruchomić.

Usuń urządzenie z aplikacji w następujący sposób:

1. Wrócić na stronę operacji aplikacji, nacisnąć i przytrzymać pole urządzenia, które ma być odłączone - następnie na dole pojawi się opcja Usuń urządzenie.
2. Kliknąć opcję Usuń urządzenie i potwierdzić, aby pomyślnie rozłączyć urządzenie z siecią Wi-Fi.

KONSERWACJA

Po odłączeniu przewodów łączących jednostkę główną i kanał wewnętrzny, wyjąć oddzielnie jednostkę główną i kanał wewnętrzny ze ściany.
Pociągnąć za linkę po obu stronach ceramicznego rekuperatora energii i filtra F7, a następnie wyjąć filtr F7 i ceramiczny wymiennik rekuperatora z wewnętrznego kanału.

- Ceramiczny wymiennik rekuperatora należy czyścić co najmniej 2 razy w roku.
- Filtr F7 należy regularnie wymieniać, zaleca się jego wymianę po pojawieniu się alarmu dotyczącego filtra lecz nie rzadziej niż 3 razy w roku (Ceramiczny wymiennik rekuperatora jest delikatny, należy go ostrożnie wyciągnąć, aby go nie uszkodzić.)

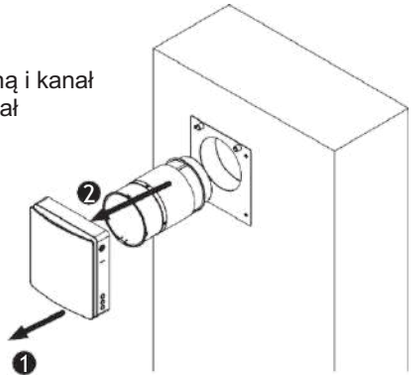

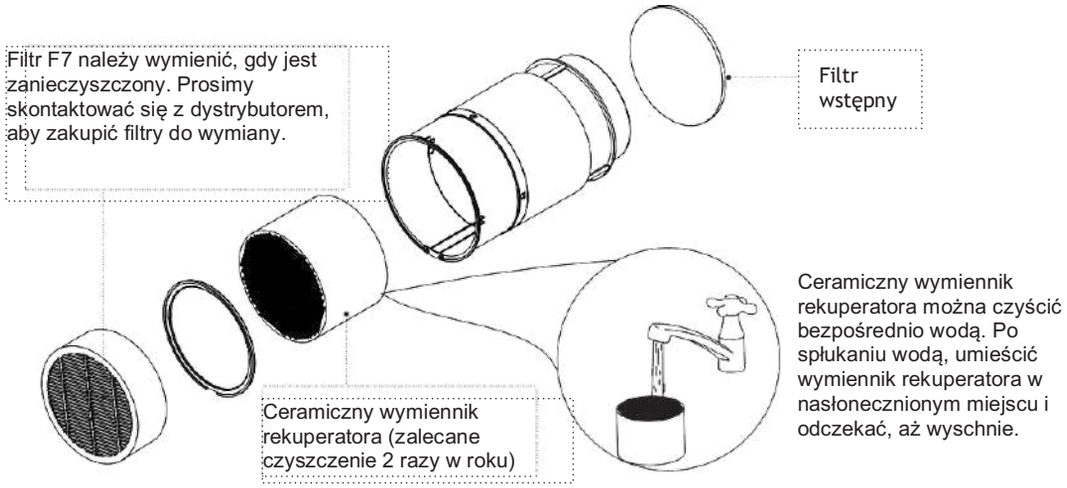

Urządzenie ZENair Sereno wymaga cyklicznych przeglądów serwisowych 3 razy w roku lecz nie rzadziej niż co 4 miesiące w roku.
Poddawać wymiennik regularnemu czyszczeniu, aby zapewnić wysoką wydajność wymiany ciepła. Czyścić wymiennik odkurzaczem co najmniej 2 razy w roku.

Czyścić filtr wstępny co najmniej 4 razy w roku. Użytkownik może umyć lub odkurzyć filtr wstępny. Należy pamiętać, że po umyciu filtra wstępnego należy go osuszyć i ponownie zamontować w kanale powietrznym. Żywotność filtra wstępnego wynosi 24 miesiące. Prosimy skontaktować się z dystrybutorem, aby zakupić filtry do wymiany.
W okresie gwarancji wymagane jest stosowanie tylko i wyłącznie oryginalnych filtrów.

Instrukcja obsługi dla użytkownika i wykwalifikowanego instalatora

Konserwacja wentylatora

Zdemontować wspornik montażowy w kanale wewnętrznym i wyjąć wentylator.

Oczyścić łopatki wirnika. Użyć miękkiej szczotki, ściereczki lub odkurzacza do czyszczenia wirnika. Nie używać detergentów ściernych, rozpuszczalników ani ostrych przedmiotów. Łopatki wirnika należy czyścić raz w roku.

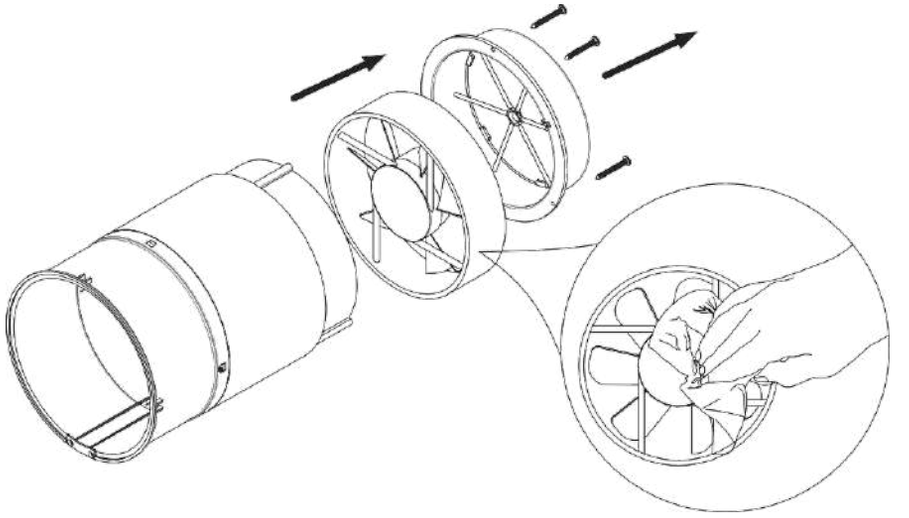

ZASADY PRZECHOWYWANIA,TRANSPORTU I GWARANCJI.

Przechowywać wentylator w oryginalnym opakowaniu producenta w suchym miejscu. Środowisko przechowywania musi być wolne od agresywnych oparów i mieszanek chemicznych, które mogą powodować korozję i odkształcenie izolacji i uszczelnień. Używać urządzeń podnoszących do przenoszenia i przemieszczania w taki sposób, aby zapobiec uszkodzeniu wentylatora na skutek upadku lub nadmiernych wibracji. Przestrzegać wymagań dotyczących przeładunku obowiązujących dla danego rodzaju ładunku.
Transport dowolnym rodzajem pojazdu jest dozwolony, pod warunkiem, że wentylator jest zabezpieczony przed uszkodzeniami mechanicznymi i powodowanymi przez warunki pogodowe.

Unikać wstrząsów i uderzeń mechanicznych podczas przenoszenia.

Okres gwarancji wynosi 24 miesiące od dnia sprzedaży urządzenia przez Autoryzowany Punkt Sprzedaży ZENair Sereno
Warunkiem obowiązywania gwarancji jest cykliczne dokonywanie płatnych przeglądów urządzenia co najmniej 2 razy w każdym roku obowiązywania gwarancji przez Autoryzowany Punkt Sprzedaży.

Instrukcja obsługi dla użytkownika i wykwalifikowanego instalatora

WYKRYWANIE I USUWANIE USTEREK

Usterka	Możliwe przyczyny	Działania zaradcze
Wentylator nie uruchamia się.	Brak zasilania.	Upewnić się, że wentylator jest prawidłowo podłączony do zasilania i w razie potrzeby dokonać wszelkich poprawek.
	Silnik lub wirnik blokuje się.	Wyłączyć wentylator. Usunąć przyczynę blokowania się silnika i wirnika. Oczyścić łopatki. Ponownie uruchomić wentylator.
Słaby przepływ powietrza.	Ustawiona jest niska prędkość wentylatora.	Ustawić wyższą prędkość.
	Filtr, wentylator lub wymiennik są zanieczyszczone.	Oczyścić lub wymienić filtr oraz oczyścić wentylator i wymiennik. Informacje na temat konserwacji wymiennika i filtra znajdują się na stronie 14
Hałas, wibracje.	Wirnik jest zanieczyszczony.	Oczyścić wirnik.
	Poluzowane śruby obudowy wentylatora lub okapu wentylacyjnego.	Dokręcić śruby wentylatora lub zewnętrznego okapu wentylacyjnego.
Nieudane parowanie Master-Slave.	Jednostki Master-Slave są ustawione za pomocą innego pilota.	Zgodnie z instrukcją należy użyć tego samego pilota do ustawiania jednostek Master-Slave.
	Wentylator jest zamontowany w miejscu, w którym znajduje się dużo metalowych elementów/źródeł zakłóceń.	Nadmierna ilość metalowych elementów i źródeł zakłóceń osłabi sygnał bezprzewodowy, należy usunąć te źródła zakłóceń lub zmienić miejsce montażu wentylatora.
	Odległość między jednostkami Master i Slave jest zbyt duża/ściana między nimi jest zbyt gruba.	Zmienić miejsce montażu zgodnie z odległością określoną w instrukcji.
	Inne przyczyny	Zresetować ustawienia jednostek Master-Slave (nacisnąć i przytrzymać przycisk RESET przez dziesięć sekund), a następnie wprowadzić ustawienia ponownie po wyłączeniu zasilania na pewien czas.
Połączenie Wi-Fi nie powiodło się.	Telefon komórkowy jest połączony z siecią Wi-Fi 5G.	Aby nawiązać połączenie należy przełączyć się na częstotliwość/sieć 2.4G.
	Nieprawidłowe połączenie z publiczną siecią Wi-Fi (np. Wi-Fi w centrach handlowych, hotelach itp., które wymagają rejestracji i zalogowania się).	Skonfigurować poprawnie router Wi-Fi.
	Router nie skonfigurował jeszcze konta i hasła.	
	Router jest ustawiony na wyższy poziom bezpieczeństwa.	
	Przekroczono limit urządzeń, które można podłączyć do routera.	
	Bluetooth w telefonie komórkowym jest wyłączony.	Włączyć Bluetooth w telefonie komórkowym, aby zwiększyć skuteczność nawiązywania połączeń sieciowych.